STOSSEINHEIT FÜR BEARBEITUNGSZENTREN
BENZ LINS - AXIAL STATISCH

TECHNISCHE DATEN

Stoßbe-
arbeitung

Bearbei-
tungswinkel

interne
Kühlung

TYP

WAS

i= 1:1

WERKZEUGAUFNAHME

ähnl. Weldonaufnahme
Ø 16 - 32 mm

ähnl. Weldonaufnahme
Ø 16 - 32 mm

MASCHINENSCHNITTSTELLE

SK

HSK

MAS BT

CAT

Coromant
Capto®

KM™

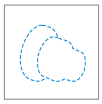

Weitere auf
Anfrage

Leistungsdaten

WAS		i	EK/ IK	IK p_{max} [bar]	$n_{1\,max}$ / $*n_{2\,max}$ [min^{-1}]	$M_{1\,max}$ / $F_{c\,max}$ [Nm]	f [mm]	*Nutbreite$_{max}$ [mm]
Nutzbarer Stoßhub Gesamthub	= abhängig vom Werkzeug	1:1	- / ✓	50	50 / 50	■ / ■	■	12

■ abhängig von der Maschineneinstellung
* Hub pro Minute
** abhängig vom zu bearbeitenden Werkstoff

Für weitere Informationen zum Produkt oder zur Bestellung
kontaktieren Sie bitte unser **BENZ Sales Team**

bitte hier klicken ▸

KONTAKT

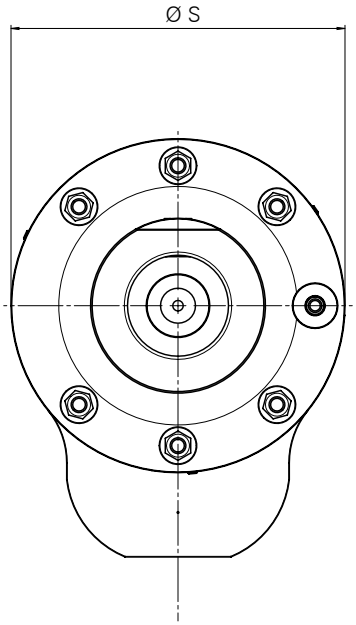

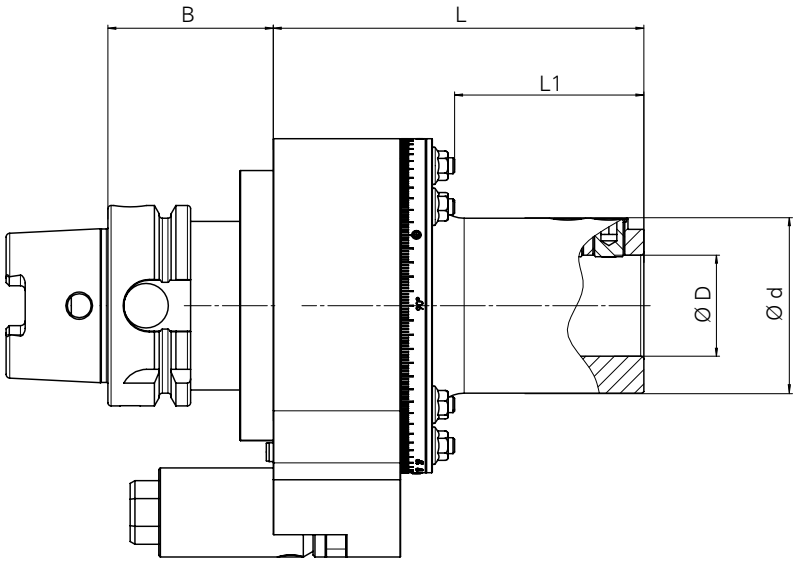

Technische Daten

Typ	Größe Stößel	L [mm]	L1 [mm]	B [mm]	ØD [mm]	Ød [mm]	S [mm]	Gewicht [kg]*
WAS	16-32	116,5	55	■	16-32	55	105	5

■ Maß variiert je nach Maschinenanbindung

PRODUKTINFORMATION

www.benztooling.com/de